TUERSYSTEM24.DE
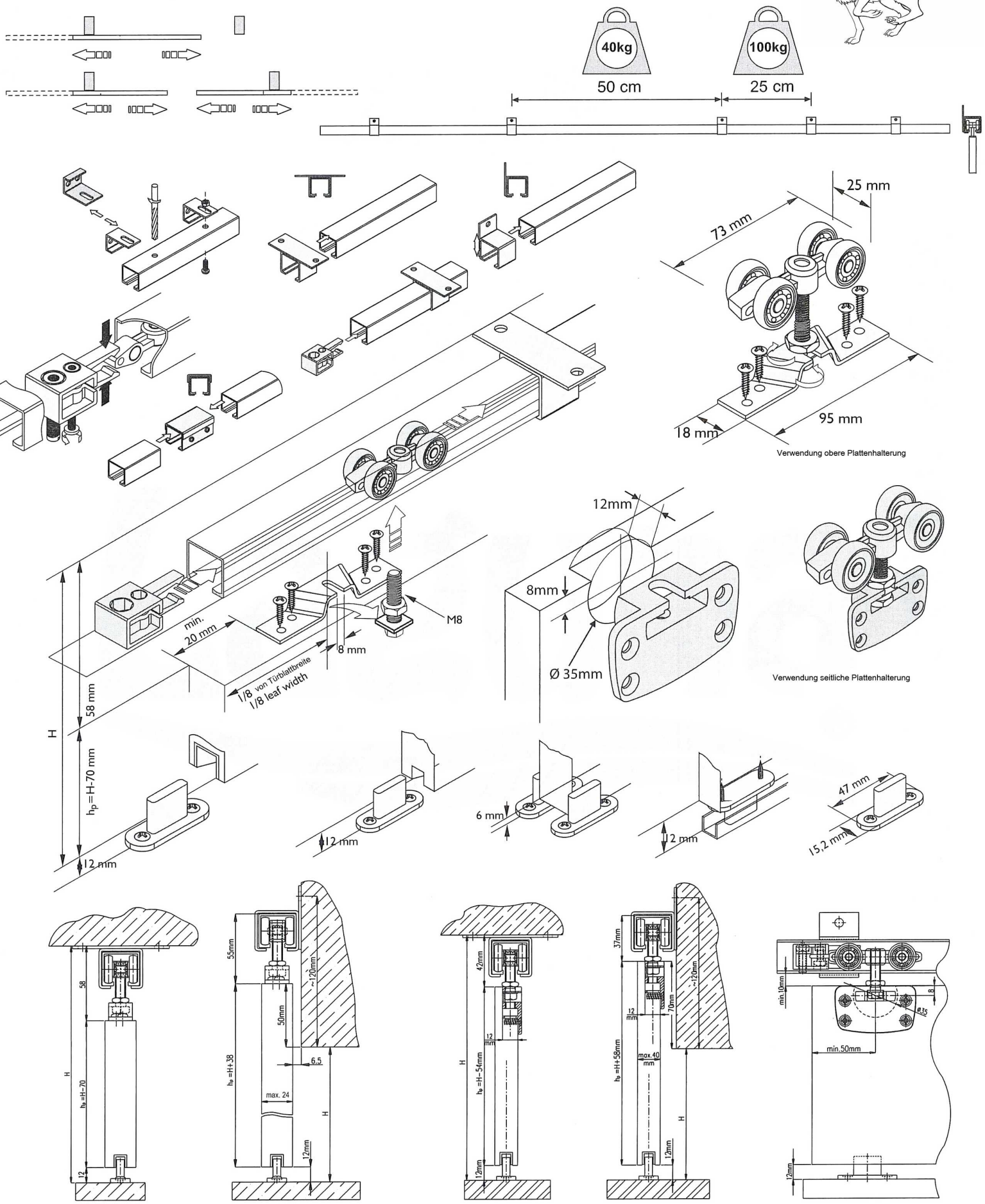
Aufbauanleitung LUPUS